RANGER 3.0
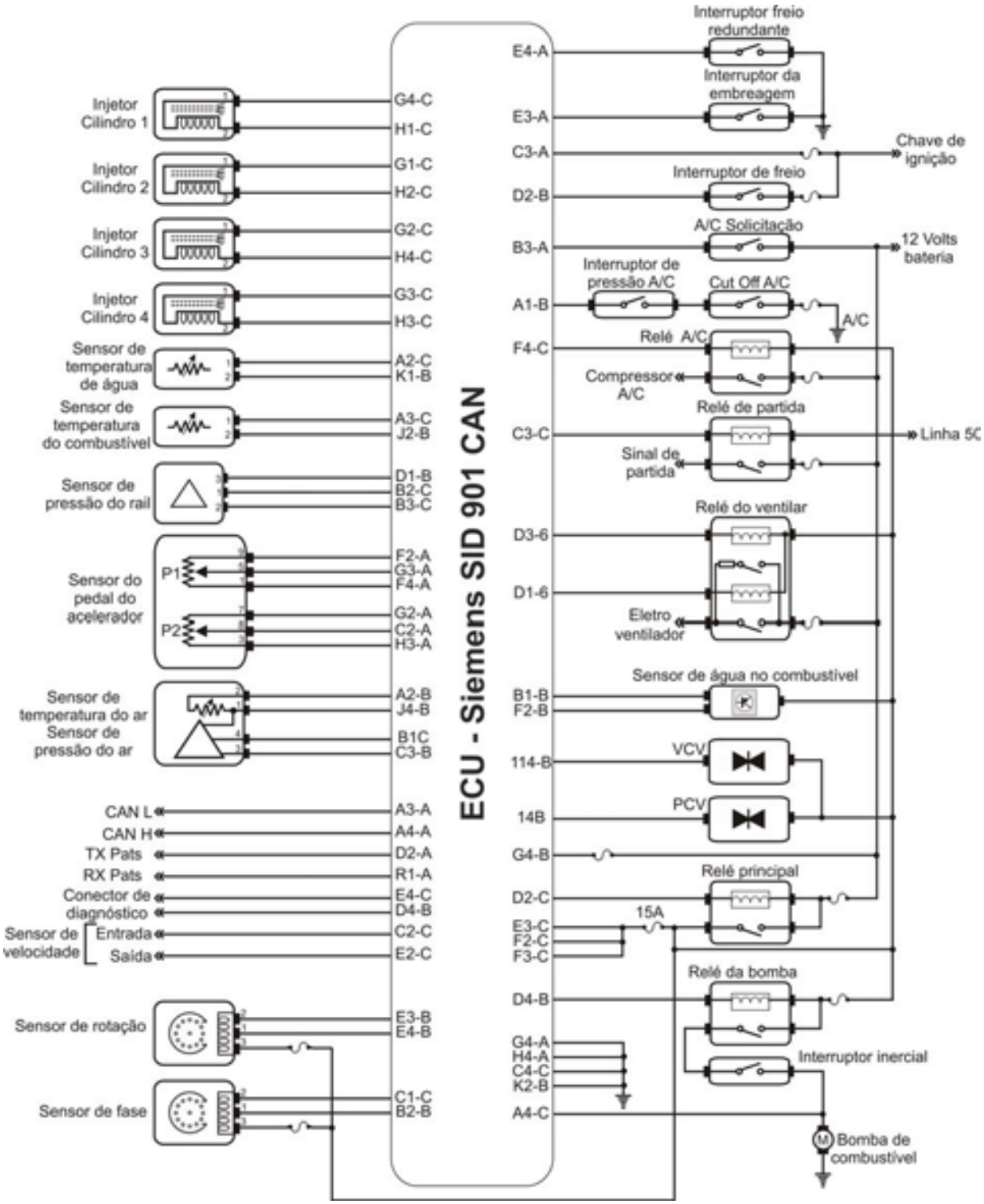
ESQUEMA ELÉTRICO - SIEMENS SID 901 CAN